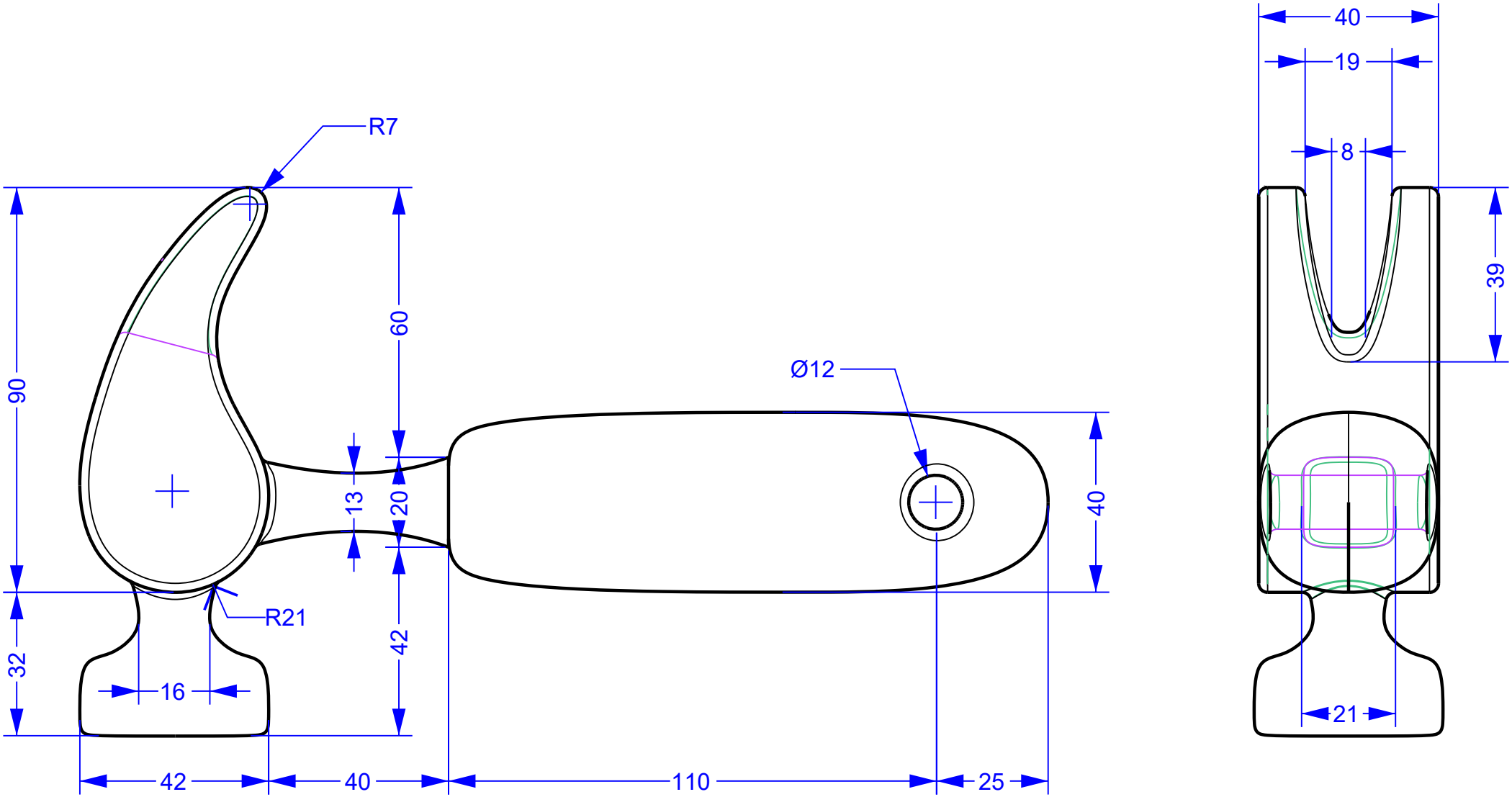
R7
90
60
Ø12
13
20
40
R21
32
42
16
42
40
110
25
40
19
8
39
21